HYDRAULIKSCHEMA THERMA V R290 CONTROL BOX

Übersicht Verkabelung und Absicherung R290 Controlbox			
Modell	Leistung	Verkabelung	Absicherung
Aussengeräte			
HM073HF.UB40	7,00kW	5 x 2,5mm²	16A
HM093HF.UB40	9,00kW	5 x 2,5mm²	16A
HM123HF.UB60	12,00kW	5 x 2,5mm²	16A
HM143HF.UB60	14,00kW	5 x 2,5mm²	16A
HM163HF.UB60	16,00kW	5 x 2,5mm²	16A
Innengerät			
PHCS1		3 x 1,5mm²	10A
Verbindung zwischen Innen- und Aussengerät: 2x 0,75mm² geschirmt			
el. Notheizung			
HA031M.E1	3,00kW	3 x 2,5mm²	16A
HA063M.E1	6,00kW	5 x 2,5mm²	10A
Verbindung zwischen Innengerät und el. Notheizung: 3x 1,5mm² ungesch. + 2x 0,75mm² gesch			

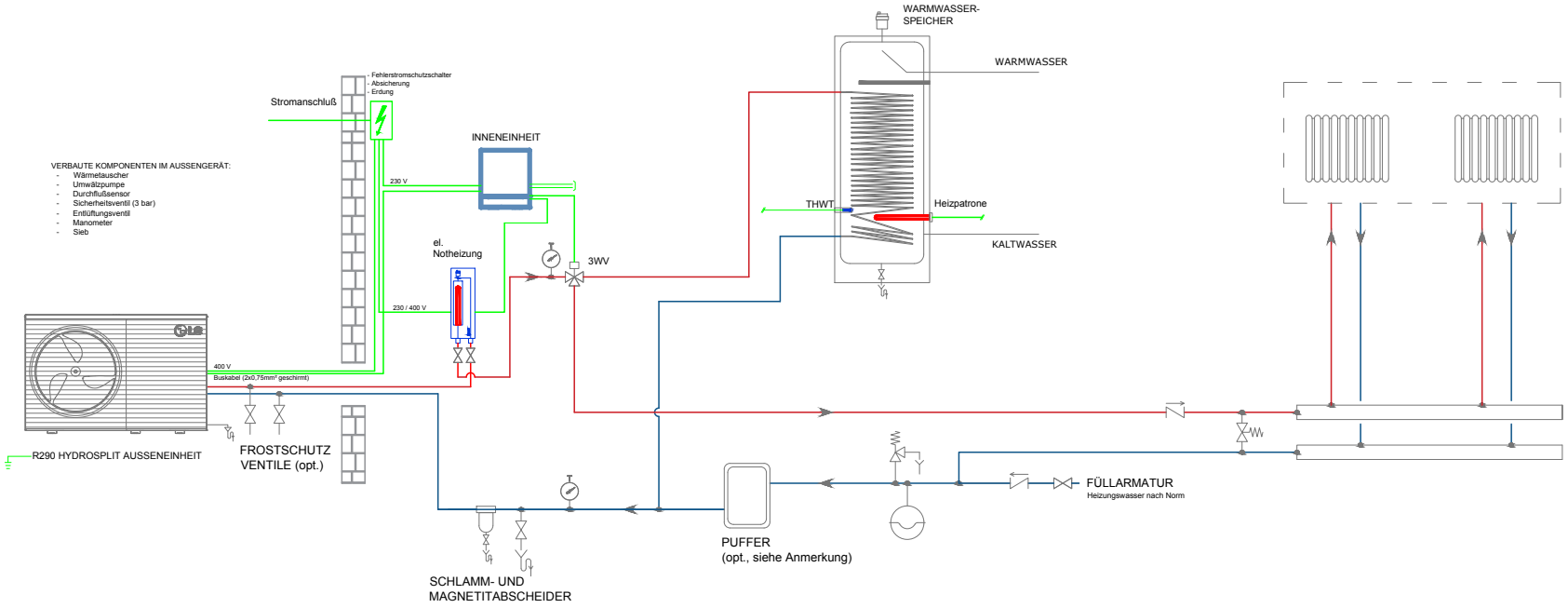

ANMERKUNG
Es ist unbedingt erforderlich, die im Heiz- bzw. Kühlsystem enthaltene Mindestwassermenge zu gewährleisten. Bei der R290 Hydrosplit Wärmepumpe von 9-16kW ist ein Pufferspeicher mit mindestens 100 Liter im System vorzusehen. Die Rohrleitungen zwischen Innen- und Außengerät müssen nach Norm isoliert sein. Nähere Informationen finden Sie im Installationshandbuch.

ACHTUNG
Dieses Schema stellt die Funktionsweise und die ordnungsgemäße Installation des ThermaV Produkts dar. Weitere Informationen finden Sie in den technischen Handbüchern. Das vorgenannte Dokument enthält nicht alle erforderlichen Anlagen- und Sicherheitskomponenten und ersetzt in keiner Weise die sachgemäße Planung eines qualifizierten Fachmannes unter Berücksichtigung der geltenden Normen und Gesetze. IPK Knippel lehnt jede direkte und indirekte Verantwortung für Folgen ab, die sich aus möglichen Ungenauigkeiten oder nachträglichen Änderungen an diesem Schema ergeben. Irrtümer sind vorbehalten.

EL. ANSCHLUSSSCHEMA THERMA V R290 CONTROL BOX

INNENEINHEIT

Anschlussleiste 1

	THERMOSTAT Default: 230V					2-WAY VALVE			WATER PUMP (Recirc)		WATER PUMP (Solar)		W. TANK HEATER		MIX PUMP		MIX VALVE		
	BR	BL	WH	BK	RD	BR	WH	BL	BR	BL	BR	BL	BR	BL	BR	BL	BR	BR	BL
1	2	3	4	5	6	7	8	9	10	11	12	13	14	15	16	17	18	19	20
	L	N	C	H	D	L	L1	N	L	N	L	N	L	N	L	N	L	L1	N

L, N: ANSCHLUSS HEIZPATRONE (PHLTB)

Anschlussleiste 2

CN_EXT	
BK	RD
21	22
L	N

Anschlussleiste 3

3rd Party Controller	
BK	WH
23	24
A	B

Anschlussleiste 4

OUTDOOR UNIT	
BK	WH
25	26
A	B

A, B: ZUR AUSSENEINHEIT

Anschlussleiste 5

3WAY VALVE (WATER TANK)		
BR	WH	BL
27	28	29
L	L1	N

04

ANSCHLUSS DREI-WEGE-UMSCHALTVENTIL
Achtung: Beim Artikel S6002M wird eine Dauerphase benötigt! Bei Brauchwasser an Abgang A: Anschluss an L, bei Abgang B: L1

Anschlussleiste 6

POWER SUPPLY	
BR	BL
23	24
L	N

230 V: SPANNUNGS-VERSORGUNG INNENGERÄT

CN_MIX_OUT

① ② ③

CN_TH4

① ② ③ ④

THWT: BRAUCHWASSER-FÜHLER

TB_HEAT_CONTACT

① ② ③ ④

02

CN_TH3

① ② ③ ④ ⑤ ⑥

03

CN_REMO_B

① ② ③

zusätzliche KABELFERN-BEDIENUNG

CN_WIFI

① ② ③ ④

WiFi Modul: zusätzliches WLAN Modul

TB_EXT

EXT BOILER | PUMP A2

DIP-SCHALTER EINSTELLUNGEN (INNENEINHEIT)

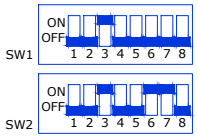

SW1

Beschreibung	Einstellung		Voreinstellung
MODBUS-Kommunikationstyp	1	Als Master	1
		Als Satellit	
MODBUS-Funktion	2	Einheitlich offenes Protokoll	2
		Keine Funktion	
Frostschutzmittel	8	Es wird kein Frostschutzmittel verwendet	8
		Es wird ein Frostschutzmittel verwendet	

SW2

Beschreibung	Einstellung		Voreinstellung
Informationen zur Zubehörinstallation	7 8	Die Wärmepumpe wurde installiert (nur Heiz- /Kühl-	7 8
	7 8	Wärmepumpe + WW-Boiler wurden installiert	
	7 8	Wärmepumpe + WW-Boiler + Solarthermie installiert	
Kreislauf	4	Nur Heizung	4
		Heizung und Kühlung	
Auswahl der el. Notheizung	6 7	el. Notheizung wird nicht verwendet	6 7
		Nicht benutzt	
		Nicht benutzt	
		el. Notheizung wird verwendet	
Einbindung einer ext. Regelung	8	es wird keine ext. Regelung verwendet	8
		eine ext. Regelung wird verwendet	

AUSSENEINHEIT

BR	BK	RD	BL		GN
R	S	T	N		⏚

400 Vac: Spannungsversorgung Ausseneinheit

Main PCB								
IDU A	IDU B	CEN B	CEN A	DRY 1	DRY 2	DRY 3	GND	12V
A	B	B	A					

A, B: ZUR INNENEINHEIT

01

3WV

Artikelcode:S6002M

IN 230 V		
BR	BL	BK
1(L)	2(N)	3(L)

⏚

230 V 04

CLOUD GATEWAY

RS485	
B	A

POWER	
GND	12V

01

EL. NOTHEIZUNG

Artikelcode: HA063M.E1

Anschluss 400 V				Signal step A	
				BR	BL
1(L)	2(N)	3(T)		4	5
R	S	T		A(A1)	A(A2)

⏚

400 Vac

02

Anschluss Temp.fühler	
BR	BL
7	8
A	B

03

ACHTUNG
Dieses Schema stellt die Funktionsweise und die ordnungsgemäße Installation des Therma V Produkts dar. Weitere Informationen finden Sie in den technischen Handbüchern. Das vorgenannte Dokument enthält nicht alle erforderlichen Anlagen- und Sicherheitskomponenten und ersetzt in keiner Weise die sachgemäße Planung eines qualifizierten Fachmannes unter Berücksichtigung der geltenden Normen und Gesetze. IPK Knippel lehnt jede direkte und indirekte Verantwortung für Folgen ab, die sich aus möglichen Ungenauigkeiten oder nachträglichen Änderungen an diesem allgemeinen Schema ergeben.